24mm/42mm角 ボールねじモータ

特色

- カップリングを廃することでいままでにないダイレクトな反応が得られます。
- カップリングを廃し軸受けをモータに内蔵することで全長が短くなります。
- 部品点数を減らすことができます。
- 制作工数や設計工数の削減ができます。

仕様

型式	ねじ軸外径 mm	リード mm	ストローク mm	精度等級	モータ	質量 g
MB0401	4	1	30	C3-0	02K-S523	100
MB0601	6	1	75		04K-S525	170
MB0602	6	2	75		04K-S525	180
MB0801	8	1	150		1K-S543	310
MB0802	8	2	150		1K-S543	320
MB1002	10	2	200		3K-S545	530
MB1004	10	4	200		3K-S545	600

外形寸法(単位:mm)

MB0401

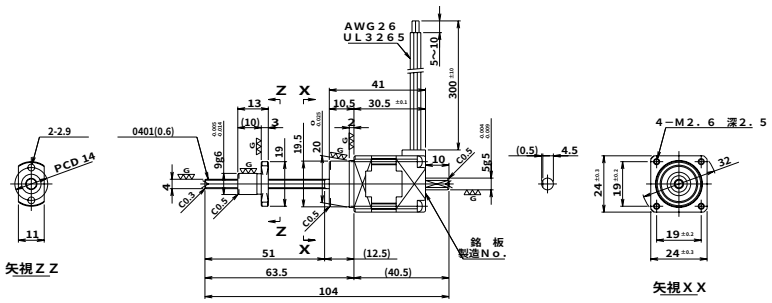

MB0601

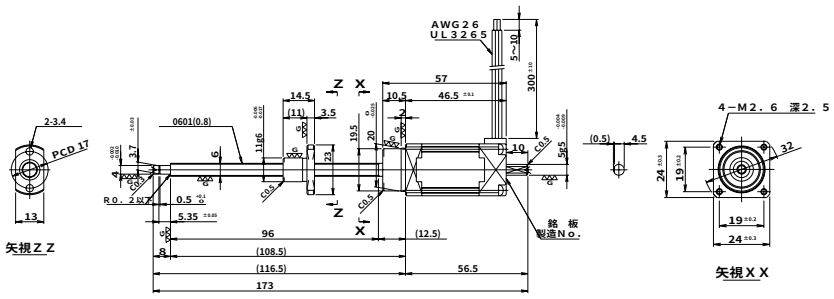

MB0602

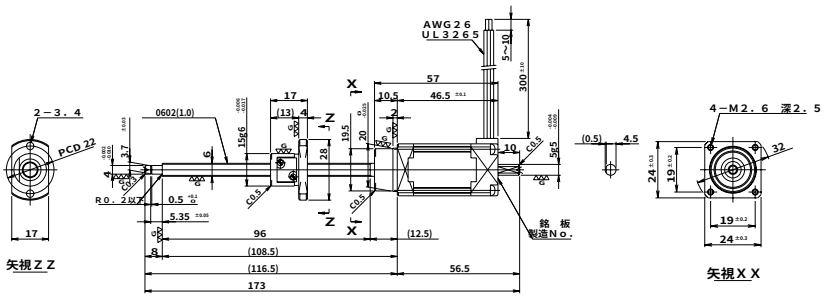

MB0801

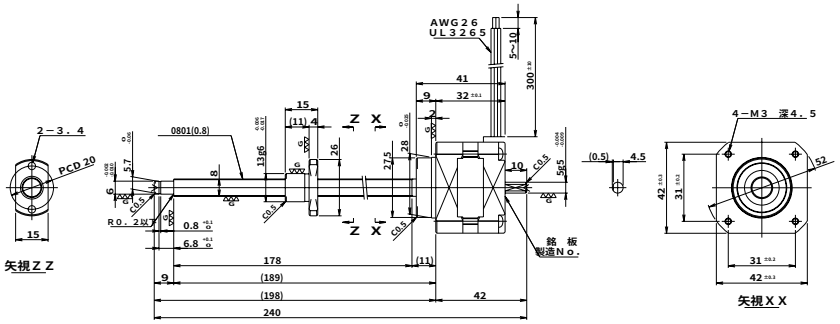

MB0802

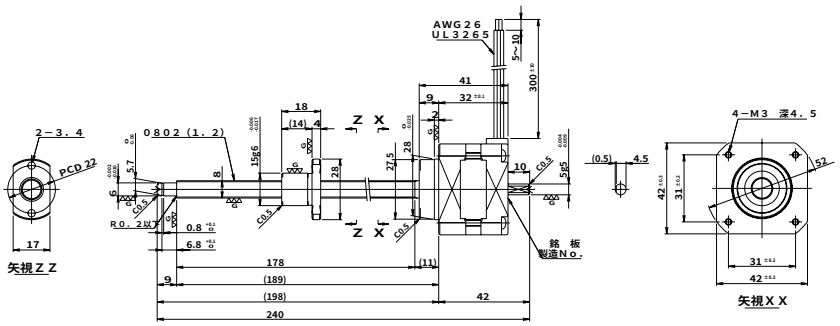

MB1002

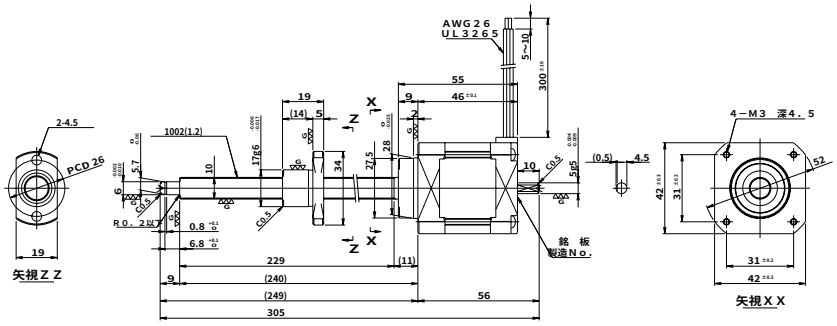
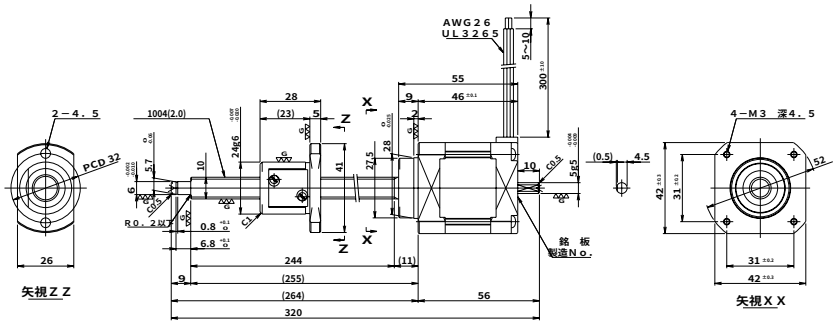
MB1004